ZAXIS-6 serie

HITACHI

Reliable solutions

ZAXIS 17U / 19U

HYDRAULISK GRAVEMASKINE

Modelnummer : ZX17U-6 / ZX19U-6
Normeret motoreffekt : 11,5 kW (ISO14396)
Arbejdsvægt : ZX17U-6 : 1.760 kg
ZX19U-6 : 1.880 kg
Skovl, ISO topmål : 0,02-0,05 m³

ZX17U-6 / ZX19U-6

Den brugervenlige gravemaskine

6. Effektiv og høj ydeevne

8. Exceptionel komfort

10. Nem vedligeholdelse

Kun det bedste

FSC
www.fsc.org
MIX
Papir fra ansvarlige kilder
FSC® C051146

HITACHI
ZAXIS
19U

Komfortabel førerkabine
Bredt, justerbart, affjedret sæde, foldbare pedaler og justerbart armlæn.

Perfekt tilpasset

De lette og kompakte ZX17U-6 og ZX19U-6 er nemme at transportere fra arbejdssted til arbejdssted, og de leverer høj produktivitet, komfort og alsidighed. De er lette at betjene og dermed meget velegnede til udlejning, arbejde med forsyningsledninger, fundamentarbejde, anlægsarbejde og indendørs nedbrydnings- og byggeprojekter.

Større alsidighed
De justerbare bånd er ideelle i områder med begrænset plads, eller hvor der kræves højere stabilitet.

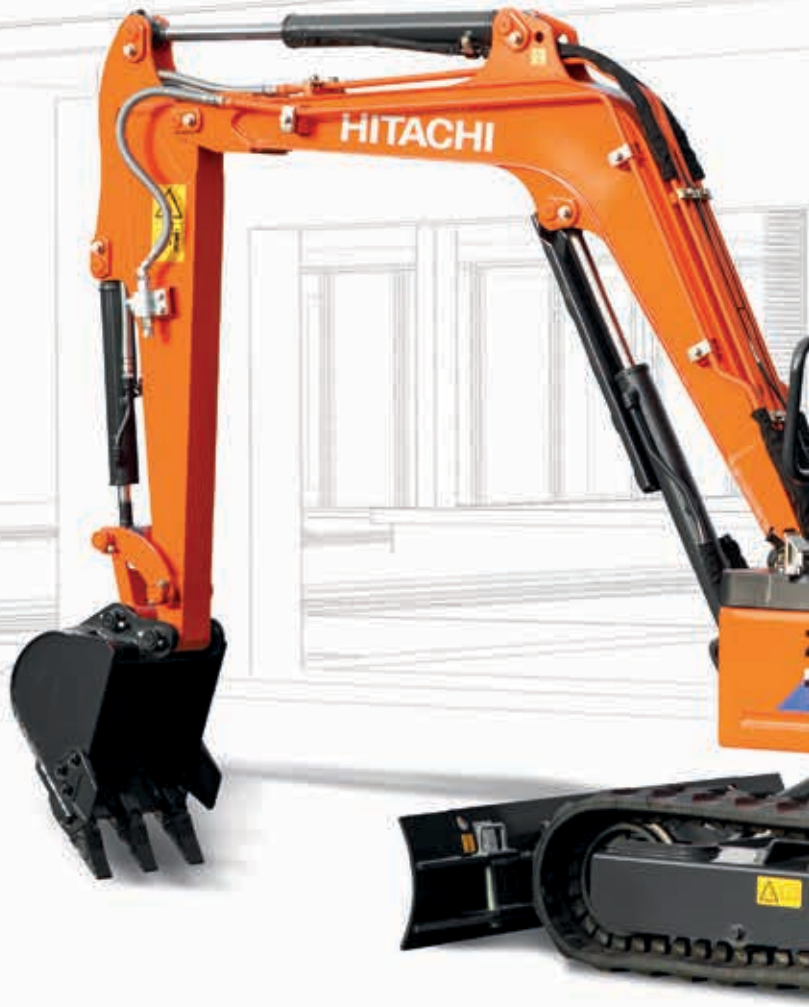

Lille krøjeradius
Den lille krøjeradius er ideel til byområder, hvor pladsen er begrænset.

Forbedret komfort
Styrtbøjlen med tre stolper forbedrer komforten og udsynet.

Energieffektiv
LED-lamper på bommen har længere levetid end halogenlygter.

Nem vedligeholdelse
Køleren og oliekøleren er placeret praktisk side om side.

Øget holdbarhed
Bomcylinderskærm, V-formet cylinderdækslet og D-profil øger holdbarheden.

Effektiv og høj ydeevne

Den trin V-kompatible motor og Hitachis hydrauliksystem sikrer, at ZX17U-6 og ZX19U-6 arbejder produktivt og effektivt på ethvert arbejdssted. De er usædvanligt alsidige til arbejde på trange steder takket være deres kompakte størrelse, korte bagende og justerbare bånd.

Høj produktivitet

ZX17U-6 og ZX19U-6 giver høj produktivitet, hurtig cyklustid og et effektivt hydrauliksystem.

Utroligt alsidig

Båndene kan trækkes ind eller udvides – afhængigt af kravene på arbejdsstedet – fra 980 mm til arbejde under trange forhold eller ved læsning på lastbil, til 1.280 mm for større stabilitet.

Bygget til at holde

De robuste egenskaber ved ZX17U-6 og ZX19U-6 – for eksempel forstærket D-profil, V-formet cylinderbeskytter og bomcylinderafskærmning – sikrer pålidelig ydeevne og hjælper dig med at få arbejdet udført til tiden og efter budgettet.

Hurtig cyklustid og et effektivt hydrauliksystem sikrer høj produktivitet.

Bånd, der kan udskydes, øger alsidigheden og stabiliteten.

Den lille krøjeradius er velegnet til arbejde under trange pladsforhold.

Betjeningsgrebene er inden for rækkevidde.

Styrtbøjlen med tre stolper øger udsynet.

Exceptionel komfort

ZX17U-6 og ZX19U-6 er designet til at give føreren høj komfort. Der er god plads til føreren og betjeningen af maskinen er let selv for førstegangsbrugere.

Rummelig arbejdsplads

Med et bredt, justerbart, forskydeligt og affjedret sæde, de foldbare pedaler og det justerbare armlæn giver ZX17U-6 og ZX19U-6 høj komfort til føreren. Styrtbøjlen med tre stolper forbedrer udsynet på arbejdsstedet og er kompatibel med ROPS og OPG-topskærm (niveau 1).

Nem betjening

De brugervenlige betjeningsgreb er inden for rækkevidde, og den hydrauliske pilotkontrolkreds sikrer nem betjening. Det lave støjniveau, selv med styrtbøjlekonstruktion, gør arbejdet mere behageligt for førerne.

Forbedret design

ZX17U-6 og ZX19U-6 er udstyret med LED-lygter på bommen. De har en længere levetid end halogenlygter og giver et lavere energiforbrug.

Det brede, justerbare, affjedrede sæde er behageligt for føreren.

Nem vedli-geholdelse

For at garantere en problemfri drift er ZX17U-6 og ZX19U-6 designet med en række nemme vedligeholdelsesfunktioner, der gør det hurtigt og nemt at udføre rengøring og vedligeholdelse.

Let adgang

Dækslerne til motor og køler er designet til at give let adgang til rummene. Mere plads omkring brændstoftankens åbning gør det nemt at påfylde de nye minigravemaskiner.

Hurtig rengøring

Bagsiden af dozerbladet er skrå og formet, så der aflejres mindst muligt jord som desuden er nemt at fjerne.

Sikkerheden kommer først

Batteri-afbryderkontakten er standard, for sikrere og nemmere vedligeholdelse.

Daglige inspektionssteder er grupperet praktisk.

Dækslerne åbnes let og giver hurtig adgang.

Tilstrækkelig plads omkring brændstoftankens åbning for nem påfyldning.

SPECIFIKATIONER

MOTOR

Model	3TNV70
Type	Vandkølet, 4-takts dieselmotor med injektion af hvirvelkammertype
Antal cylindre	3
Effekt	
ISO 14396	11,5 kW ved 2.400 min^{-1}
ISO 9249, netto	10,6 kW ved 2.400 min^{-1}
SAE J1349, netto	10,6 kW ved 2.400 min^{-1}
Maksimalt moment	48,8 Nm ved 1.800 min^{-1}
Slagvolumen	0,854 L
Boring og slaglængde	70 mm x 74 mm
Batteri	1 × 12 V / 36 Ah

HYDRAULIKSYSTEM

Hydraulikpumper

Hovedpumper	2 variable aksialstempelpumper 1 tandhjulspumpe
Maks. oliemængde	2 x 19,2 L/min 1 x 10,8 L/min
Pilotpumpe	1 tandhjulspumpe
Maks. oliemængde	6,5 L/min

Hydraulikmotorer

Kørsel	2 variable aksialstempelmotorer
Krøjning	1 tandhjulspumpe

Indstilling af overtryksventil

Frontudstyrskreds	20,6 MPa
Krøjekreds	13,7 MPa
Kørekreds	20,6 MPa
Pilotkreds	3,9 MPa

Hydraulikcylindre

ZAXIS 17U

	Antal	Boring	Diameter, stempelstang	Slaglængde
Bom (3-stolpet styrtbøjle)	1	60 mm	35 mm	435 mm
Arm	1	55 mm	30 mm	406 mm
Skovl	1	55 mm	30 mm	311 mm
Blad	1	65 mm	35 mm	94 mm
Bomsving	1	60 mm	30 mm	298 mm
Udvidelse	1	50 mm	30 mm	312 mm

ZAXIS 19U

	Antal	Boring	Diameter, stempelstang	Slaglængde
Bom (3-stolpet styrtbøjle)	1	60 mm	35 mm	435 mm
Arm	1	60 mm	35 mm	406 mm
Skovl	1	55 mm	30 mm	311 mm
Blad	1	65 mm	35 mm	94 mm
Bomsving	1	60 mm	30 mm	298 mm
Udvidelse	1	50 mm	30 mm	312 mm

OVERBYGNING

Krøjeanordning

Aksialstempelmotor med planetgearsreduktion i oliebad. Krøjningkransen er enkeltrækket. Krøjebremsen er en skivebremse, fjederbremset og hydraulisk udløst.

Krøjehastighed	9,4 min^{-1}
Krøjemoment	1,4 kNm

UNDERVOGN

Bånd

Undervogn af traktortypen. Svejset undervogn i udvalgte materialer. Hydraulisk udskydelig undervogn.

Antal ruller på hver side

Underruller	3

Førerkabine

Hvert bånd drives af en aksialstempelmotor med 2 gear. Parkeringsbremsen er en skivebremse, der er fjederbremset og frigøres ved det hydrauliske tryk.

Kørehastigheder	Høj: 0 til 4,2 km/t Lav: 0 til 2,4 km/t
Maksimal trækkraft	11,4 kN (1.160 kgf)
Stigningsevne	47 % (25 grader) kontinuerligt

STØJNIVEAU

Støjniveau under styrtbøjle i henhold til ISO 6396	LpA 76 dB(A)
Eksternt støjniveau i henhold til ISO 6395 og EU-direktiv 2000/14/EF	LwA 93 dB(A)

SERVICE PÅFYLDNINGSKAPACITET

Brændstoftank	20,0 L
Motorkølevæske	2,7 L
Motorolie	3,1 Ll
Køremotor (hver side)	0,25 L
Hydrauliksystem	26,0 L
Hydraulikolietank	14,0 L

VÆGT OG FLADETRYK

Arbejdsvægt og fladetryk

ZAXIS 17U

3-STOLPET STYRTBØJLE

Båndtype	Båndbredde	Armlængde	kg	kPa (kgf/cm²)
Gummibånd	230 mm	0,93 m	1.760 *	26,6 (0,27)

Inklusive 1,82 m bom og 0,044 m^3 skovl (ISO topmål).

* (Arbejdsvægt med 0,044 m^3 skovl, fuld udnyttelse, +80 kg fører ISO 6016).

ZAXIS 19U

3-STOLPET STYRTBØJLE

Båndtype	Båndbredde	Armlængde	kg	kPa (kgf/cm²)
Gummibånd	230 mm	1,13 m	1.880 *	28,3 (0,29)

Inklusive 1,82 m bom og 0,044 m^3 skovl (ISO topmål).

* (Arbejdsvægt med 0,044 m^3 skovl, fuld udnyttelse, +80 kg fører ISO 6016).

GRAVEKRAFT FOR SKOVL OG ARM

ZAXIS 17U

Armlængde	0,93 m
Skovlens gravekraft ISO	16,0 kN (1.630 kgf)
Skovlens gravekraft SAE: PCSA	12,5 kN (1.270 kgf)
Armens brydekraft ISO	8,6 kN (880 kgf)
Armens brydekraft SAE: PCSA	7,9 kN (810 kgf)

ZAXIS 19U

Armlængde	1,13 m
Skovlens gravekraft ISO	16,0 kN (1.630 kgf)
Skovlens gravekraft SAE: PCSA	12,6 kN (1.280 kgf)
Armens brydekraft ISO	9,2 kN (940 kgf)
Armens brydekraft SAE: PCSA	8,5 kN (870 kgf)

GRAVETILBEHØR

ZAXIS 17U

Bom og arme er af svejset kasseprofilkonstruktion. 1,82 m bom, 0,93 m arm kan leveres.

Skovle

Kapacitet	Bredde		Antal tænder	Vægt	Anbefaling
ISO topmål	Uden sideskær	Med sideskær			Arm 0,93 m
0,020 m^3	250 mm	300 mm	3	32,0 kg	○
0,035 m^3	300 mm	350 mm	3	34,6 kg	○
0,040 m^3	350 mm	400 mm	3	36,6 kg	○
0,044 m^3	400 mm	450 mm	3	38,6 kg	○
0,050 m^3	450 mm	500 mm	3	40,9 kg	□

○ Velegnet til materialer med massefylde på 2.000 kg/m^3 eller derunder
□ Velegnet til materialer med massefylde på 1.600 kg/m^3 eller derunder

ZAXIS 19U

Bom og arme er af svejset kasseprofilkonstruktion. 1,82 m bom, 1,13 m arm kan leveres.

Skovle

Kapacitet	Bredde		Antal tænder	Vægt	Anbefaling
ISO topmål	Uden sideskær	Med sideskær			Arm 1,13 m
0,020 m^3	250 mm	300 mm	3	32,0 kg	○
0,035 m^3	300 mm	350 mm	3	34,6 kg	○
0,040 m^3	350 mm	400 mm	3	36,6 kg	○
0,044 m^3	400 mm	450 mm	3	38,6 kg	□
0,050 m^3	450 mm	500 mm	3	40,9 kg	△

○ Velegnet til materialer med massefylde på 2.000 kg/m^3 eller derunder
□ Velegnet til materialer med massefylde på 1.600 kg/m^3 eller derunder
△ Velegnet til materialer med massefylde på 1.100 kg/m^3 eller derunder

SPECIFIKATIONER

ARBEJDSOMRÅDER

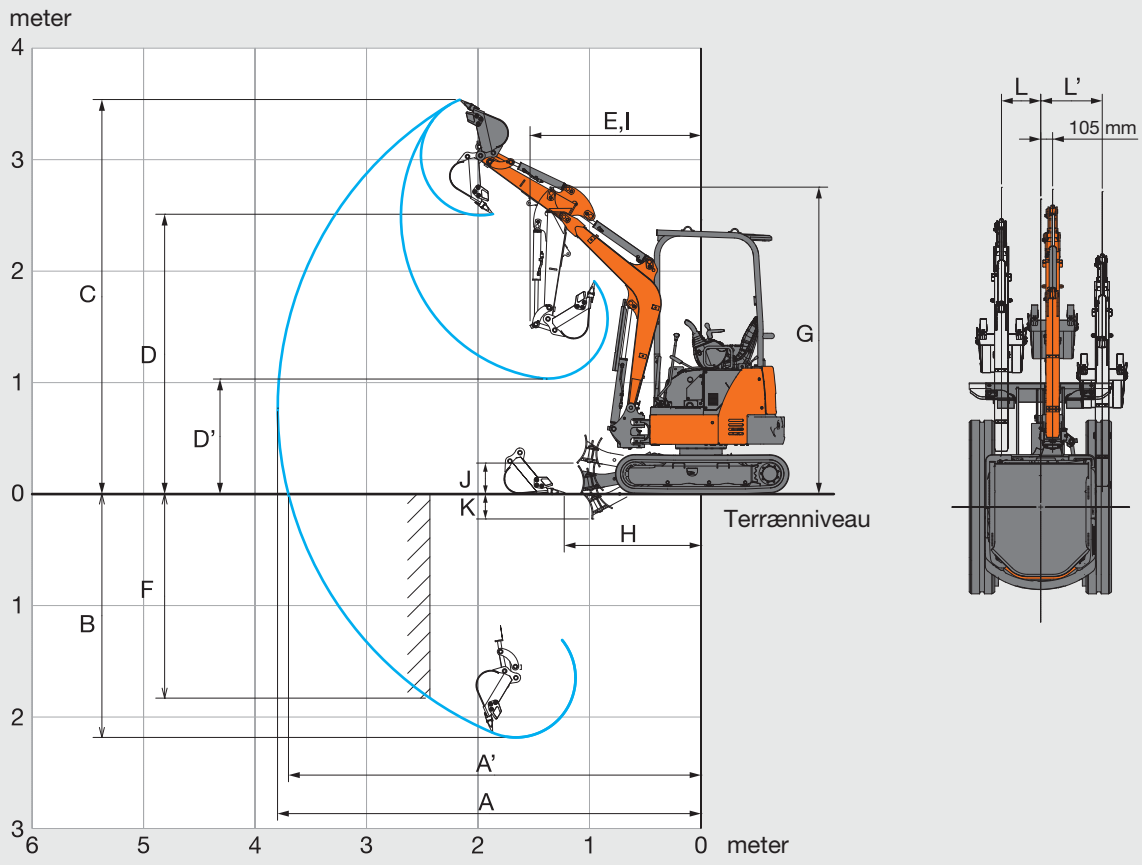

Illustrationen viser en maskine med 0,93 m arm, 0,044 m³ skovl og 230 mm gummibånd.

Enhed: mm

	ZAXIS 17U
	0,93 arm
	3-stolpet styrtbøjle
A Maks. rækkevidde	3.810
A' Maks. rækkevidde (på terræn)	3.720
B Maks. gravedybde	2.190
C Maks. skærehøjde	3.540
D Maks. aflæsningshøjde	2.510
D' Min. aflæsningshøjde	1.040
E Min. krøjeradius	1.530
F Max. gravedybde ved lodret væg	1.840
G Fronthøjde ved min. krøjeradius	2.770
H Min. skovlafstand på niveau	1.230
I Arbejdsradius ved min. krøjeradius (maks. bomkrøjningsvinkel)	1.060
J Dozerblad højeste position over terræn	230
K Dozerblad laveste position under terræn	260
L/L' Sideforskydningsafstand	355 / 555
Maks. bomkrøjningsvinkel (grd.)	70 / 50

MÅL

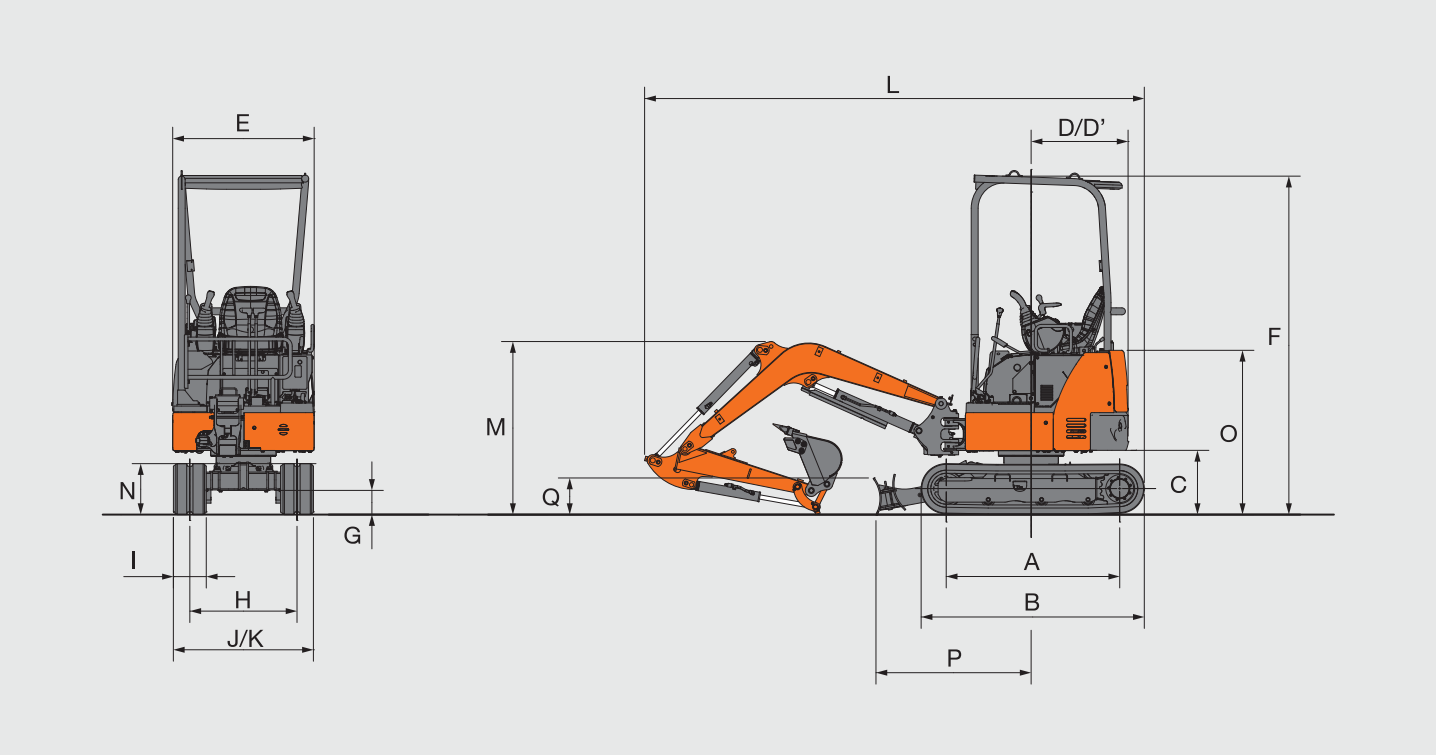

Illustrationen viser en maskine med 0,93 m arm, 0,044 m³ skovl og 230 mm gummibånd.

Enhed: mm

	ZAXIS 17U
	3-stolpet styrtbøjle
A Afstand mellem trækhjul og forhjul	1.210
B Undervognens længde	1.570
C Frigang for kontravægt	450
D Krøjeradius på bagende	680
D' Længde på bagende	680
E Totalbredde på overbygning	990
F Totalhøjde på førerkabine	2.380
G Min. frihøjde	165
H Sporvidde (Udvidet/indtrukket)	750 / 1.050
I Båndbredde	230
J Bredde på undervogn (dozerblad) (Udvidet/Indtrukket)	980/1.280
K Totalbredde (Udvidet/Indtrukket)	990 / 1.280
L Totallængde	3.500
M Totalhøjde på bom	1.210
N Båndhøjde	360
O Motorhjelm højde	1.150
P Horisontal afstand til blad	1.090
Q Bladhøjde	220

SPECIFIKATIONER

ARBEJDSOMRÅDER

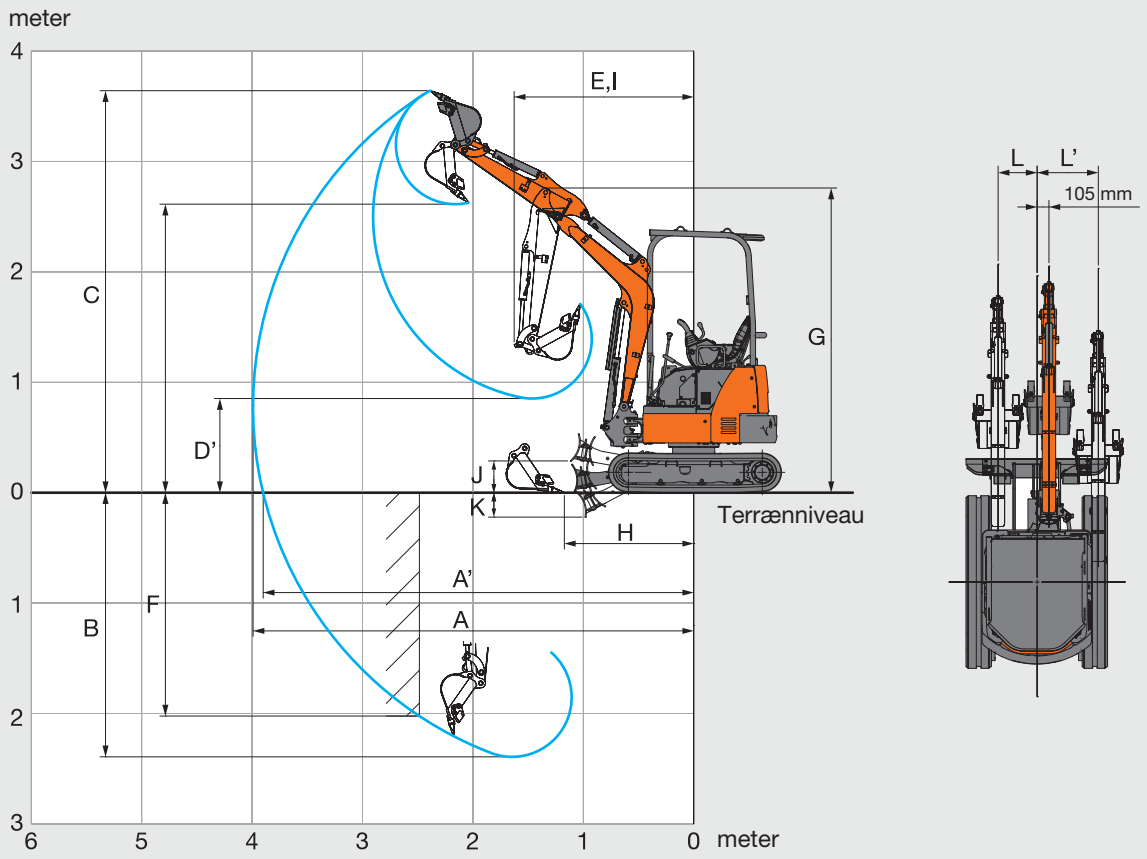

Illustrationen viser en maskine med 1,13 m arm, 0,044 m³ skovl og 230 mm gummibånd.

Enhed: mm

	ZAXIS 19U
	1,13 m arm
	3-stolpet styrtbøjle
A Maks. rækkevidde	3.990
A' Maks. rækkevidde (på terræn)	3.900
B Maks. gravedybde	2.390
C Maks. skærehøjde	3.640
D Maks. aflæsningshøjde	2.610
D' Min. aflæsningshøjde	850
E Min. krøjeradius	1.620
F Max. gravedybde ved lodret væg	2.020
G Fronthøjde ved min. krøjeradius	2.770
H Min. skovlafstand på niveau	1.170
I Arbejdsradius ved min. krøjeradius (maks. bomkrøjningsvinkel)	1.060
J Dozerblad højeste position over terræn	230
K Dozerblad laveste position under terræn	260
L/L' Sideforskydningsafstand	355 / 555
Maks. bomkrøjningsvinkel (grd.)	70 / 50

MÅL

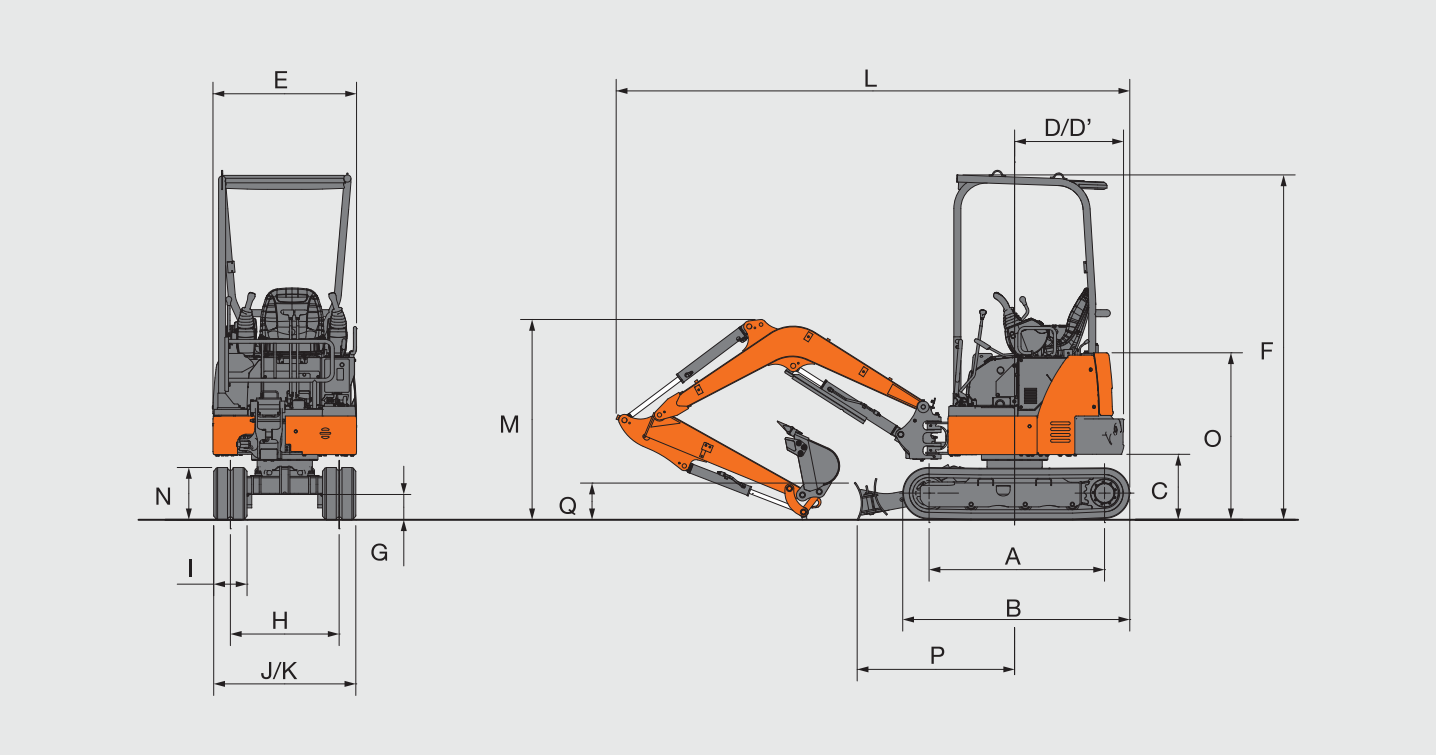

Illustrationen viser en maskine med 1,13 m arm, 0,044 m³ skovl og 230 mm gummibånd.

Enhed: mm

	ZAXIS 19U
	3-stolpet styrtbøjle
A Afstand mellem trækhjul og forhjul	1.210
B Undervognens længde	1.570
C Frigang for kontravægt	450
D Krøjeradius på bagende	755
D' Længde på bagende	755
E Totalbredde på overbygning	990
F Totalhøjde på førerkabine	2.380
G Min. frihøjde	165
H Sporvidde (Udvidet/indtrukket)	750 / 1.050
I Båndbredde	230
J Bredde på undervogn (dozerblad) (Udvidet/Indtrukket)	980/1.280
K Totalbredde (Udvidet/Indtrukket)	990 / 1.280
L Totallængde	3.540
M Totalhøjde på bom	1.390
N Båndhøjde	360
O Motorhjelm højde	1.150
P Horisontal afstand til blad	1.090
Q Bladhøjde	220

LØFTEKAPACITETER

Noter:
1. Belastningerne er baseret på ISO 10567.
2. Løftekapaciteten overskrider ikke 75 % af tippelasten med maskinen på fast, jævnt terræn eller 87 % af fuld hydraulisk kapacitet.
3. Lastpunktet er centerlinjen på skovlens monteringsbolt på armen.
4. *Angiver en last, der er begrænset af den hydrauliske kapacitet.
5. 0 m = terræn.

For at bestemme løftekapaciteterne skal maskinkapaciteterne i "Rating over side eller 360 grader" fra tabellen "Blad over jord" anvendes, fratrukket vægten af det monterede tilbehør og hurtigløft.

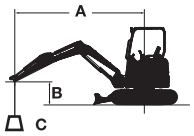

A: Lasteradius
B: Lastpunkthøjde
C: Løftekapacitet

ZAXIS 17U med 3-stolpet styrtbøjle, Blad over jord — Belastning over front / Belastning over side eller 360 grader — Enhed: 1.000 kg

Forhold	Last punkt højde m	Lasteradius 1,0 m		2,0 m		3,0 m		Ved maks. rækkevidde		
										meter
Bom 1,82 m Arm 0,93 m Kontravægt 120 kg Gummibånd 230 mm	2,0							0,26	0,24	2,98
	1,0			0,45	0,42	0,25	0,23	0,22	0,2	3,27
	0 (Terræn)			0,42	0,39	0,24	0,22	0,22	0,21	3,15
	-1,0	*1,12	*1,12	0,42	0,39			0,29	0,28	2,58

ZAXIS 17U med 3-stolpet styrtbøjle, Blad på jord — Belastning over front / Belastning over side eller 360 grader — Enhed: 1.000 kg

Forhold	Last punkt højde m	Lasteradius 1,0 m		2,0 m		3,0 m		Ved maks. rækkevidde		
										meter
Bom 1,82 m Arm 0,93 m Kontravægt 120 kg Gummibånd 230 mm	2,0							*0,40	0,24	2,98
	1,0			*0,70	0,42	*0,44	0,23	*0,41	0,2	3,27
	0 (Terræn)			*0,81	0,39	*0,46	0,22	*0,42	0,21	3,15
	-1,0	*1,12	*1,12	*0,63	0,39			*0,42	0,28	2,58

ZAXIS 19U med 3-stolpet styrtbøjle, Blad over jord — Belastning over front / Belastning over side eller 360 grader — Enhed: 1.000 kg

Forhold	Last punkt højde m	Lasteradius 1,0 m		2,0 m		3,0 m		Ved maks. rækkevidde		
										meter
Bom 1,82 m Arm 1,13 m Kontravægt 240 kg Gummibånd 230 mm	2,0					0,3	0,28	0,27	0,26	3,18
	1,0			0,53	0,49	0,29	0,27	0,24	0,22	3,44
	0 (Terræn)			0,49	0,46	0,28	0,26	0,24	0,23	3,34
	-1,0	*0,94	*0,94	0,49	0,46			0,3	0,29	2,81

ZAXIS 19U med 3-stolpet styrtbøjle, Blad på jord — Belastning over front / Belastning over side eller 360 grader — Enhed: 1.000 kg

Forhold	Last punkt højde m	Lasteradius 1,0 m		2,0 m		3,0 m		Ved maks. rækkevidde		
										meter
Bom 1,82 m Arm 1,13 m Kontravægt 240 kg Gummibånd 230 mm	2,0					*0,36	0,28	*0,36	0,26	3,18
	1,0			*0,64	0,49	*0,42	0,27	*0,38	0,22	3,44
	0 (Terræn)			*0,81	0,46	*0,46	0,26	*0,39	0,23	3,34
	-1,0	*0,94	*0,94	*0,69	0,46			*0,41	0,29	2,81

UDSTYR

● : Standardudstyr ○ : Ekstra udstyr

MOTOR	
Generator 12 V - 40 A	●
Motoroliefilter, patron	●
Elektrisk påfyldningspumpe til brændstof	●
Brændstof-hovedfilter	●
Kølerreservoir	●
Vandudskiller til motorens brændstofsystem	●

HYDRAULIKSYSTEM	
Full-flowfilter	●
Hydraulisk pilotkontrolkreds	●
Afbryderhåndtag til pilotkontrolkredsen med neutralt motorstartsystem	●
Pilotfilter	●
Sugefilter	●
Krøjebremse	●
Parkeringsbremse	●
Køresystem med to hastigheder	●
Ventil til ekstra rørføring	●

3-STOLPET STYRTBØJLE	
Skridsikker plade	●
Armlæn	●
Elektrisk horn	●
Gulvmåtte	●
12 V strømudtag	●
ROPS/OPG styrtbøjle	●
Sikkerhedssele	●
Affjedret sæde	●

LYGTER	
Arbejdslys	●
LED-arbejdslys	○

OVERBYGNING	
Batterier 1 x 36 Ah	●
Batteri-afbryderkontakt	●
Kontravægt 120 kg: ZAXIS 17U	●
Kontravægt 240 kg: ZAXIS 19U	●

UNDERVOGN	
Forskydelig undervogn	●
Gummibånd 230 mm	●

FRONTUDSTYR	
Ekstra rørføring	●
HN-bøsning	●
0,93 m arm: ZAXIS 17U	●
1,13 m arm: ZAXIS 19U	●
1,82 m bom	●

DIVERSE	
Tyverisikringssystem*	○

Standardudstyr og ekstra udstyr kan afhænge af landet, så kontakt venligst Hitachi-forhandleren for oplysninger.
* Hitachi Construction Machinery kan ikke holdes ansvarlig for tyveri, et system vil blot mindske risikoen for tyveri.

Før maskinen sættes i drift, inklusive satellitkommunikationssystemet, i et andet land end landet for dens påtænkte anvendelse, kan det være nødvendigt at foretage ændringer af maskinen, så den overholder lokale bestemmelser (inklusive sikkerhedsbestemmelser) og lovgivning i det pågældende land. Maskinen må ikke eksporteres ud af eller anvendes uden for landet for dens tilsigtede anvendelse, før en sådan overensstemmelse er blevet bekræftet. Kontakt din Hitachi-forhandler, hvis du har spørgsmål om overholdelse af bestemmelserne.

Hitachi Construction Machinery
www.hitachicm.eu

Disse specifikationer kan ændres uden varsel. Illustrationerne og billederne viser standardmodellerne og kan omfatte ekstraudstyr, tilbehør og standardudstyr, der kan variere i farver og funktioner. Læs og forstå brugermanualen, før du tager maskinen i brug.

ENTREPRENØRMASKINER A/S

H.P. Entreprenørmaskiner A/S
Horsens Tlf.: 76 82 20 20
Bjæverskov Tlf.: 56 87 10 10
www.hpe-as.dk

KS-DA432EU

Trykt i Europa